# RECESSED WINDBOX DX-TO| Gaisa aizkaru siltumsūknis Toshiba

## Īpašības

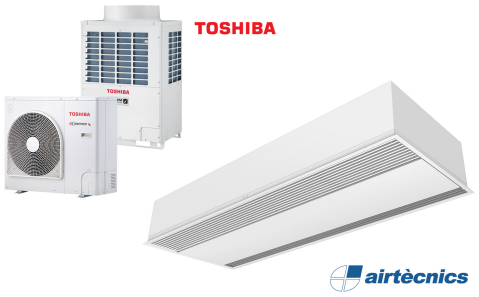


- Enerģiju taupošs siltumsūkņa gaisa aizkars: Līdz 70% izmaksu un CO2 emisiju samazināšana (apkures režims).
- Pašbalstoša cinkota tērauda plāksnes korpusa konstrukcija, gatavs uzstādīšanai iebūvēšanai piekaramos griestos.
- Ieplūdes režģis (bez apkopes) izstrādāts ar alumīnija profiliem un izplūdes sprauslu, iebūvēts viena balta rāmja RAL 9016 krāsā.Pēc pieprasījuma ir pieejamas arī citas krāsas.Iekšējs pirmsfiltrs iekļauts.
- Anodētas alumīnija izplūdes lāpstiņas, spārna formas, pielāgojams abos virzienos.
- Dubultas ieplūdes centrbērzes ventilatori ar ārējā rotora dzinēja vadību un zemu trokšņa līmeni. 5 ātruma selektori.EC modeļi samontēti kopā ar ļoti zema patēriņa efektīviem ventilatoriem.
- Iekšējs pirmsfiltrs iekļauts.
- Advanced Plug&Play control. Includes: Advanced PRO control with LCD display and integrated thermostat, door contact, 7m RJ11 cable and remote control.
- DX 1:1:
  Gatavs savienošanai ar TOSHIBA inventora āra siltumsūkņa bloku (R410A/R32) ar izplešanās vārstu. Nepieciešams TOSHIBA DX interfeisa KOMPLEKTS pielāgots gaisa aizkaram un programmējamai vadībai.
- DX VRF:
  Gatavs savienošanai ar TOSHIBA VRF āra siltumsūkņa bloku (R410A), kas nav iekļauts un klientam tas ir jāiegādājas.
  Nepieciešams TOSHIBA VRF interfeisa KOMPLEKTS pielāgots gaisa aizkaram, programmējamai vadībai un izplešanās vārstam, lūdzu, konsultējieties.

## Specifikācijas

50Hz

| Modelis | (m³/h) | (m) |
|---|---|---|
| RECM 1500 DX11-TO | 2,5-3,8 | |
| RECM 2000 DX16-TO | 2,5-3,8 | |
| RECM 2500 DX21-TO | 2,5-3,8 | |
| RECG 1000 DX10-TO | 3-4,2 | |
| RECG 1500 DX15-TO | 3-4,2 | |
| RECG 1500 DX13-TO | 3-4,2 | |
| RECG 2000 DX22-TO | 3-4,2 | |
| RECG 2500 DX27-TO | 3-4,2 | |
| RECG 2500 DX22-TO | 3-4,2 | |

| Modelis | (m³/h) | (m) |
|---|---|---|
| RECM 2000 VRF19-TO | 2,5-3,8 | |
| RECM 2500 VRF21-TO | 2,5-3,8 | |
| RECM 2500 VRF24-TO | 2,5-3,8 | |
| RECG 2000 VRF20-TO | 3-4,2 | |
| RECG 2000 VRF24-TO | 3-4,2 | |
| RECG 2500 VRF25-TO | 3-4,2 | |
| RECG 2500 VRF29-TO | 3-4,2 | |

60Hz

| Modelis | (m³/h) | (m) |
|---|---|---|
| RECM 1500 DX11-TO | 2,5-3,8 | |
| RECM 2000 DX16-TO | 2,5-3,8 | |
| RECM 2500 DX21-TO | 2,5-3,8 | |
| RECG 1000 DX10-TO | 3-4,2 | |
| RECG 1500 DX15-TO | 3-4,2 | |
| RECG 1500 DX13-TO | 3-4,2 | |
| RECG 2000 DX22-TO | 3-4,2 | |
| RECG 2500 DX27-TO | 3-4,2 | |
| RECG 2500 DX22-TO | 3-4,2 | |

| Modelis | (m³/h) | (m) |
|---|---|---|
| RECM 2000 VRF19-TO | 2,5-3,8 | |
| RECM 2500 VRF21-TO | 2,5-3,8 | |
| RECM 2500 VRF24-TO | 2,5-3,8 | |
| RECG 2000 VRF20-TO | 3-4,2 | |
| RECG 2000 VRF24-TO | 3-4,2 | |
| RECG 2500 VRF25-TO | 3-4,2 | |
| RECG 2500 VRF29-TO | 3-4,2 | |

## Izmēri

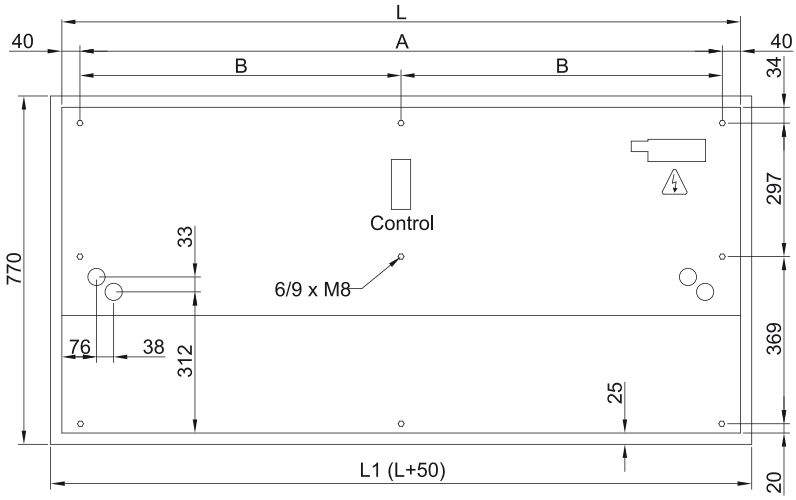


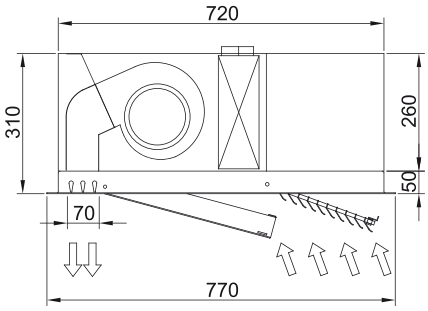


| | L | L1 | A | B |
|---|---|---|---|---|
| Recessed Windbox 1000 | 1000 | 1050 | 920 | - |
| Recessed Windbox 1500 | 1500 | 1550 | 1420 | 710 |
| Recessed Windbox 2000 | 2000 | 1550 | 1920 | 960 |
| Recessed Windbox 2500 | 2500 | 2550 | 2420 | 1210 |